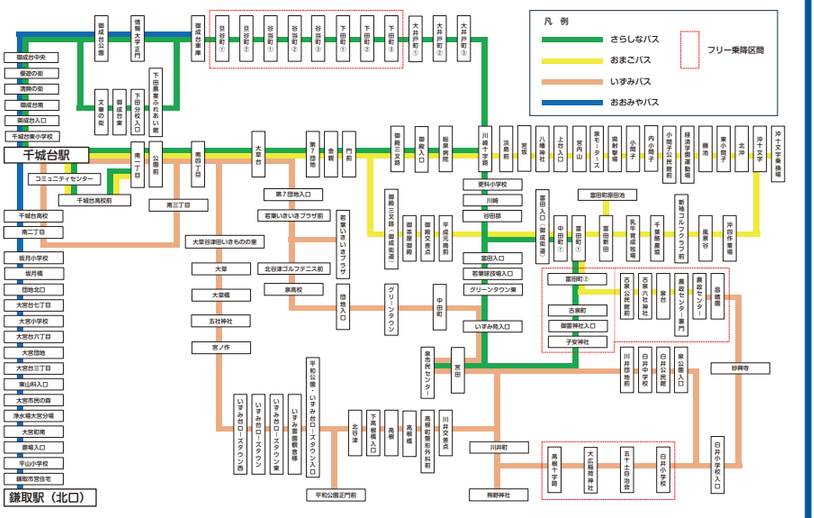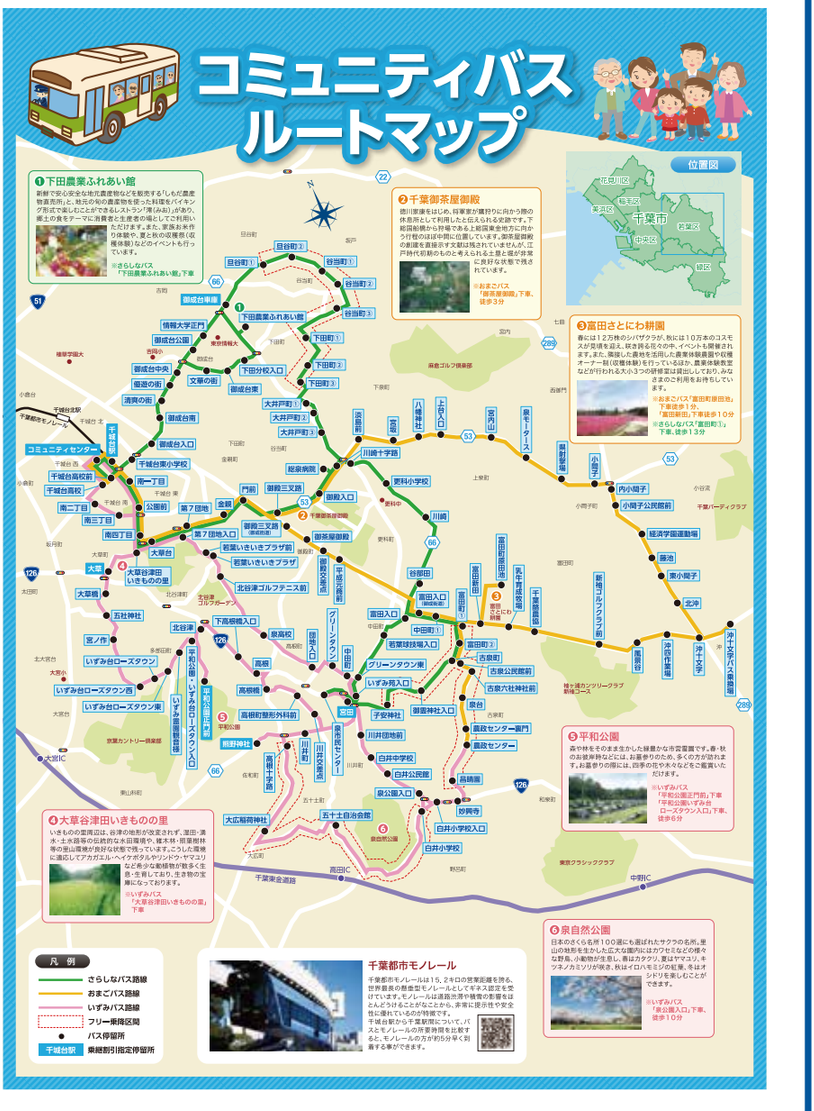千葉市若葉区コミュニティバス　運行路線図